Badmöbel ohne Hahnloch - 901.058X

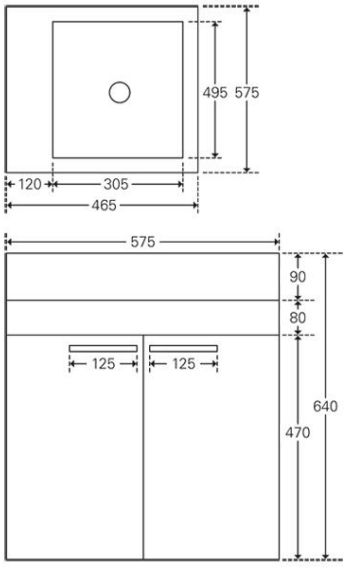

Badmöbel ohne Hahnloch - 901.058X

- Größe 575 x 465 x 640 mm
- Mineralgussbecken, mit Überlauf
- Holzunterschrank
- 2 Türen mit Softclosesystem (blum® Scharniersystem)
- Zubehör für Wandmontage

Preis: € 595.00 (zzgl. 19% MwSt.)

Treos GmbH
Heerdter Lohweg 216
40549 Düsseldorf
Deutschland
T.: +49 (0) 211 2711088
F.: +49 (0) 211 2711089
M.: info@treos.de
W.: www.treos.de

*Modell-, Programm- und technische Modifikationen, sowie Preisänderungen vorbehalten. Irrtümer und Druckfehler vorbehalten.

Datenbestand vom 21.05.2013 (Erstellungsdatum des PDF)

Badmöbel ohne Hahnloch - 901.073X

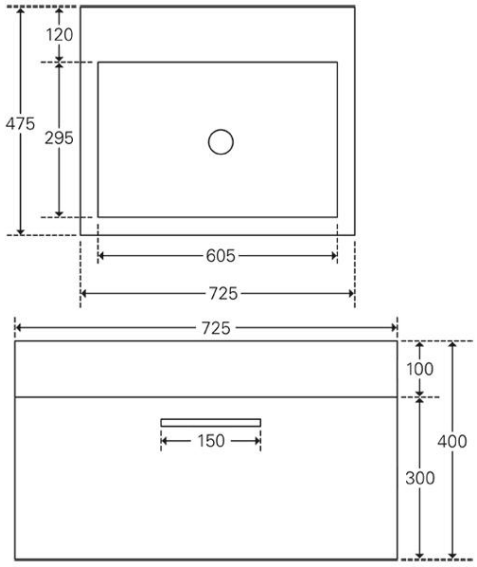

Badmöbel ohne Hahnloch - 901.073X

- Größe 725 x 475 x 400 mm
- Mineralgussbecken, mit Überlauf
- Holzunterschrank
- Schublade mit Softclosesystem (blum® Auszugsystem)
- Zubehör für Wandmontage

Preis: € 695.00 (zzgl. 19% MwSt.)

Treos GmbH
Heerdter Lohweg 216
40549 Düsseldorf
Deutschland
T.: +49 (0) 211 2711088
F.: +49 (0) 211 2711089
M.: info@treos.de
W.: www.treos.de

*Modell-, Programm- und technische Modifikationen, sowie Preisänderungen vorbehalten. Irrtümer und Druckfehler vorbehalten.

Datenbestand vom 21.05.2013 (Erstellungsdatum des PDF)

Badmöbel ohne Hahnloch - 901.100X

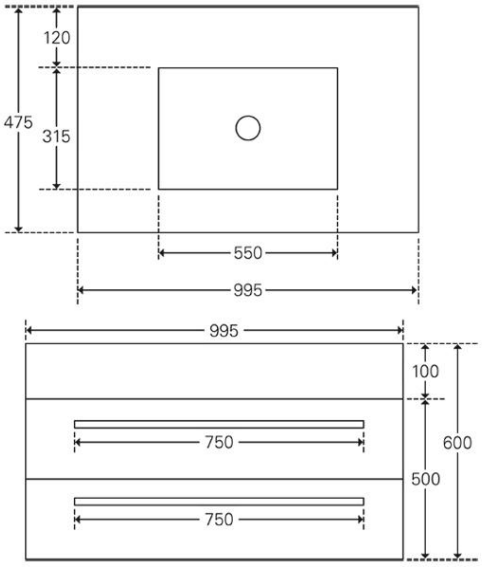

Badmöbel ohne Hahnloch - 901.100X

- Größe 995 x 475 x 600 mm
- Mineralgussbecken, mit Überlauf
- Holzunterschrank
- 2 Schubladen mit Softclosesystem (blum® Auszugsystem)
- Zubehör für Wandmontage

Preis: € 895.00 (zzgl. 19% MwSt.)

Treos GmbH
Heerdter Lohweg 216
40549 Düsseldorf
Deutschland
T.: +49 (0) 211 2711088
F.: +49 (0) 211 2711089
M.: info@treos.de
W.: www.treos.de

*Modell-, Programm- und technische Modifikationen, sowie Preisänderungen vorbehalten. Irrtümer und Druckfehler vorbehalten.

Datenbestand vom 21.05.2013 (Erstellungsdatum des PDF)

Badmöbel ohne Hahnloch - 901.120X

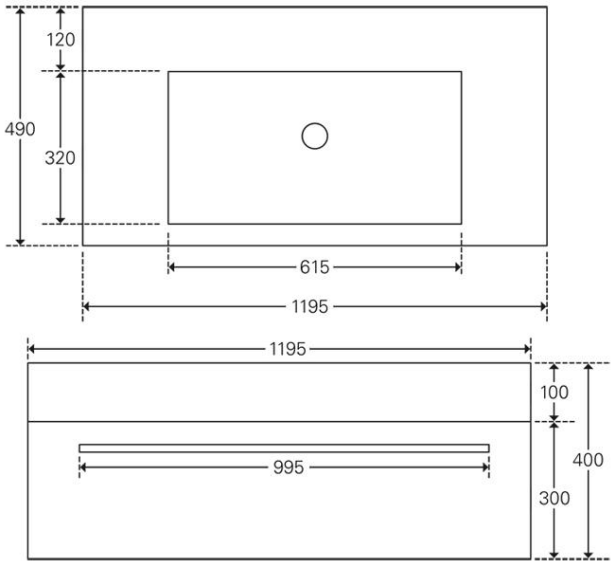

Badmöbel ohne Hahnloch - 901.120X

- Größe 1195 x 490 x 400 mm
- Mineralgussbecken, mit Überlauf
- Holzunterschrank
- Schublade mit Softclosesystem (blum® Auszugsystem)
- Zubehör für Wandmontage

Preis: € 975.00 (zzgl. 19% MwSt.)

Treos GmbH
Heerdter Lohweg 216
40549 Düsseldorf
Deutschland
T.: +49 (0) 211 2711088
F.: +49 (0) 211 2711089
M.: info@treos.de
W.: www.treos.de

*Modell-, Programm- und technische Modifikationen, sowie Preisänderungen vorbehalten. Irrtümer und Druckfehler vorbehalten.

Datenbestand vom 21.05.2013 (Erstellungsdatum des PDF)

Badmöbel ohne Hahnloch - 901.125X

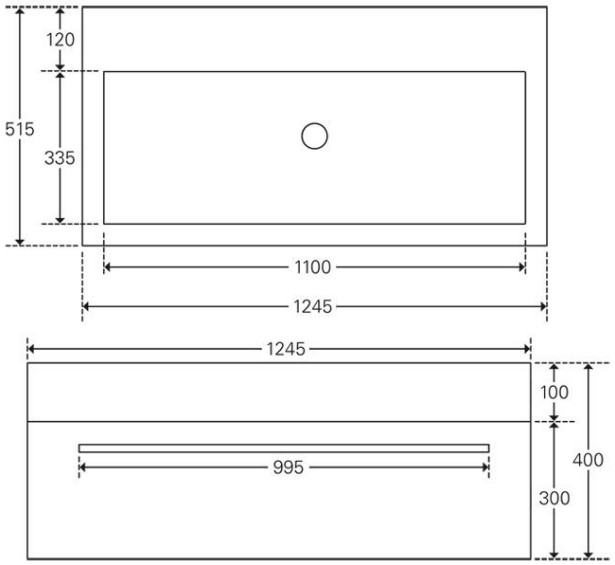

Badmöbel ohne Hahnloch - 901.125X

- Größe 1245 x 515 x 400 mm
- Mineralgussbecken, mit Überlauf
- Holzunterschrank
- Schublade mit Softclosesystem (blum® Auszugsystem)
- Zubehör für Wandmontage

Preis: € 995.00 (zzgl. 19% MwSt.)

Treos GmbH
Heerdter Lohweg 216
40549 Düsseldorf
Deutschland
T.: +49 (0) 211 2711088
F.: +49 (0) 211 2711089
M.: info@treos.de
W.: www.treos.de

*Modell-, Programm- und technische Modifikationen, sowie Preisänderungen vorbehalten. Irrtümer und Druckfehler vorbehalten.

Datenbestand vom 21.05.2013 (Erstellungsdatum des PDF)