Hand Waschbecken - 820.5045

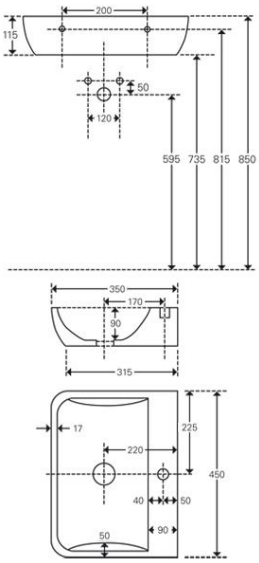

Hand Waschbecken - 820.5045

- Größe 450 x 350 x 115 mm
- Waschbecken mit Hahnloch
- zur Wandmontage oder als Aufsatzbecken
- ohne Überlauf (nicht verschließbares Schaftventil ist zu verwen
- alpin weiß

Preis: € 139.00 (zzgl. 19% MwSt.)

Treos GmbH
Heerdter Lohweg 216
40549 Düsseldorf
Deutschland
T.: +49 (0) 211 2711088
F.: +49 (0) 211 2711089
M.: info@treos.de
W.: www.treos.de

*Modell-, Programm- und technische Modifikationen, sowie Preisänderungen vorbehalten. Irrtümer und Druckfehler vorbehalten.

Datenbestand vom 21.05.2013 (Erstellungsdatum des PDF)

Waschtisch - 820.5060

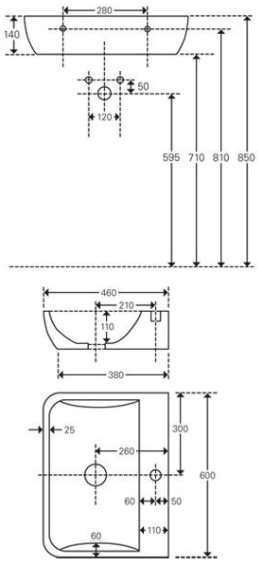

Waschtisch - 820.5060

- Größe 600 x 460 x 140 mm
- Waschbecken mit Hahnloch
- zur Wandmontage oder als Aufsatzbecken
- ohne Überlauf (nicht verschließbares Schaftventil ist zu verwen
- alpin weiß

Preis: € 249.00 (zzgl. 19% MwSt.)

Treos GmbH
Heerdter Lohweg 216
40549 Düsseldorf
Deutschland
T.: +49 (0) 211 2711088
F.: +49 (0) 211 2711089
M.: info@treos.de
W.: www.treos.de

*Modell-, Programm- und technische Modifikationen, sowie Preisänderungen vorbehalten. Irrtümer und Druckfehler vorbehalten.

Datenbestand vom 21.05.2013 (Erstellungsdatum des PDF)

Waschtisch - 820.5070

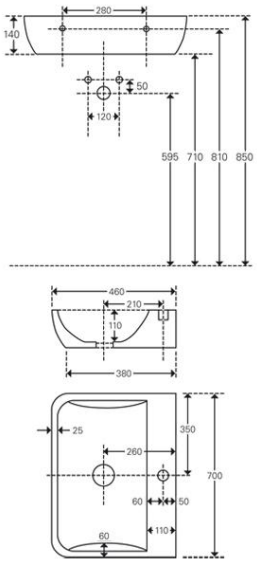

Waschtisch - 820.5070

- Größe 700 x 460 x 140 mm
- Waschbecken mit Hahnloch
- zur Wandmontage oder als Aufsatzbecken
- ohne Überlauf (nicht verschließbares Schaftventil ist zu verwen
- alpin weiß

Preis: € 299.00 (zzgl. 19% MwSt.)

Treos GmbH
Heerdter Lohweg 216
40549 Düsseldorf
Deutschland
T.: +49 (0) 211 2711088
F.: +49 (0) 211 2711089
M.: info@treos.de
W.: www.treos.de

*Modell-, Programm- und technische Modifikationen, sowie Preisänderungen vorbehalten. Irrtümer und Druckfehler vorbehalten.

Datenbestand vom 21.05.2013 (Erstellungsdatum des PDF)

Waschtisch - 820.5080

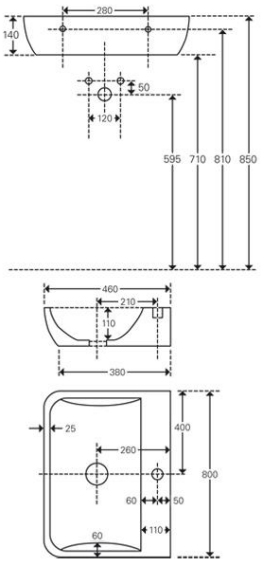

Waschtisch - 820.5080

- Größe 800 x 460 x 140 mm
- Waschbecken mit Hahnloch
- zur Wandmontage oder als Aufsatzbecken
- ohne Überlauf (nicht verschließbares Schaftventil ist zu verwen
- alpin weiß

Preis: € 389.00 (zzgl. 19% MwSt.)

Treos GmbH
Heerdter Lohweg 216
40549 Düsseldorf
Deutschland
T.: +49 (0) 211 2711088
F.: +49 (0) 211 2711089
M.: info@treos.de
W.: www.treos.de

*Modell-, Programm- und technische Modifikationen, sowie Preisänderungen vorbehalten. Irrtümer und Druckfehler vorbehalten.

Datenbestand vom 21.05.2013 (Erstellungsdatum des PDF)

Tiefspülklosett ohne WC-Sitz - 820.1000

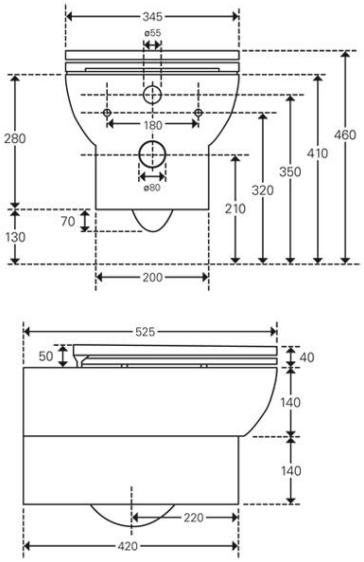

Tiefspülklosett ohne WC-Sitz - 820.1000

- Größe 525 x 345 x 350 mm
- wandhängend kompakt
- alpin weiß

Preis: € 229.00 (zzgl. 19% MwSt.)

Treos GmbH
Heerdter Lohweg 216
40549 Düsseldorf
Deutschland
T.: +49 (0) 211 2711088
F.: +49 (0) 211 2711089
M.: info@treos.de
W.: www.treos.de

*Modell-, Programm- und technische Modifikationen, sowie Preisänderungen vorbehalten. Irrtümer und Druckfehler vorbehalten.

Datenbestand vom 21.05.2013 (Erstellungsdatum des PDF)

WC-Sitz - 800.1010

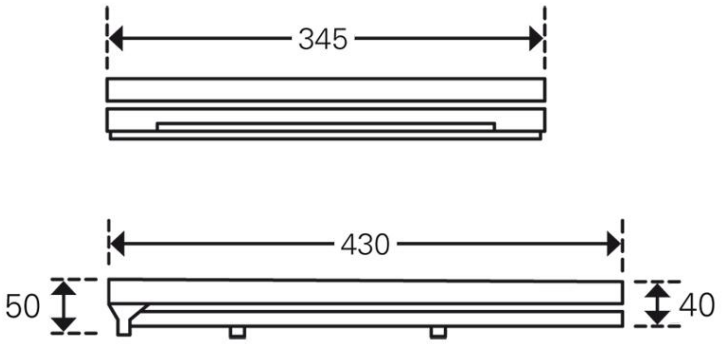

WC-Sitz - 800.1010

- mit Absenkautomatik
- Duroplast, alpin weiß
- passend zu 820.1010

Preis: € 105.00 (zzgl. 19% MwSt.)

Treos GmbH
Heerdter Lohweg 216
40549 Düsseldorf
Deutschland
T.: +49 (0) 211 2711088
F.: +49 (0) 211 2711089
M.: info@treos.de
W.: www.treos.de

*Modell-, Programm- und technische Modifikationen, sowie Preisänderungen vorbehalten. Irrtümer und Druckfehler vorbehalten.

Datenbestand vom 21.05.2013 (Erstellungsdatum des PDF)